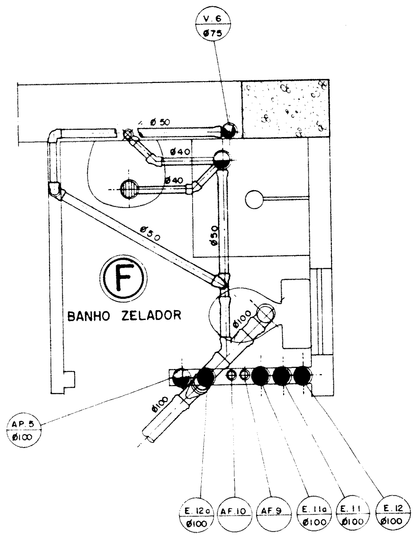

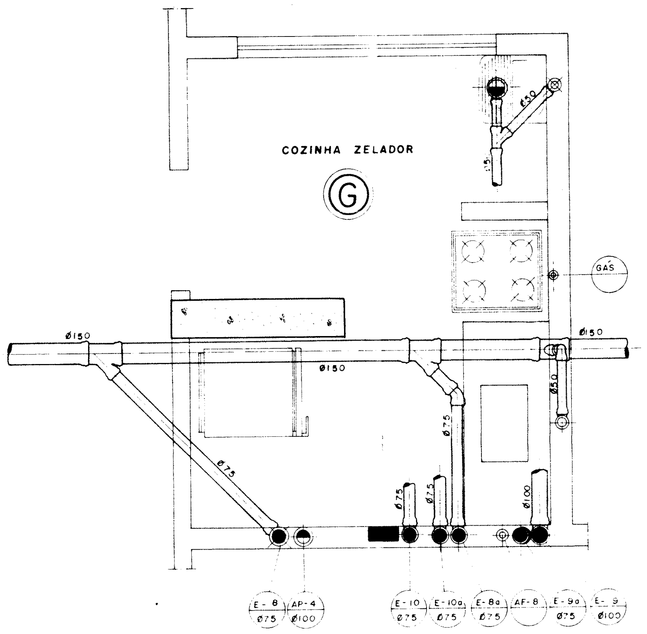

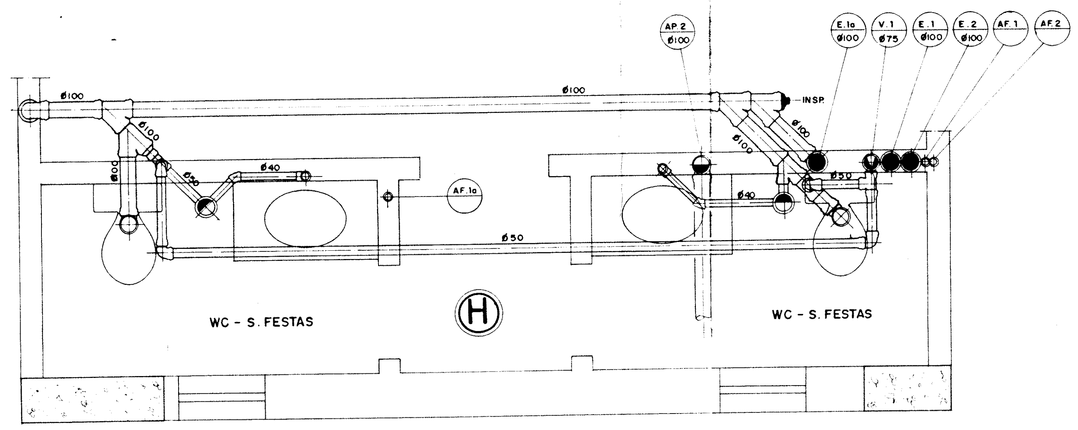

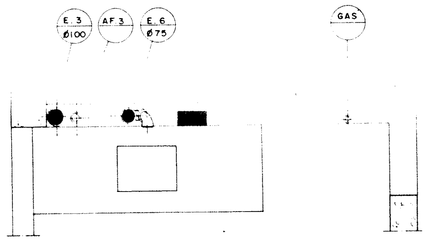

I

COPA - S. FESTAS

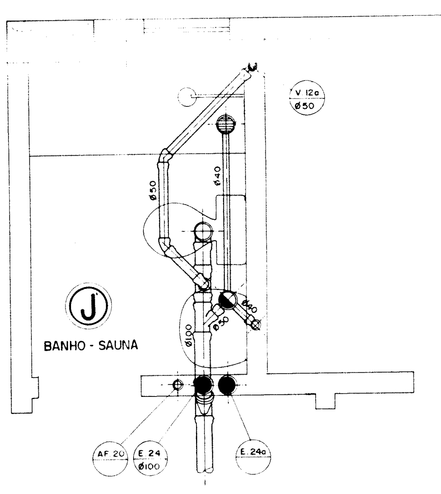

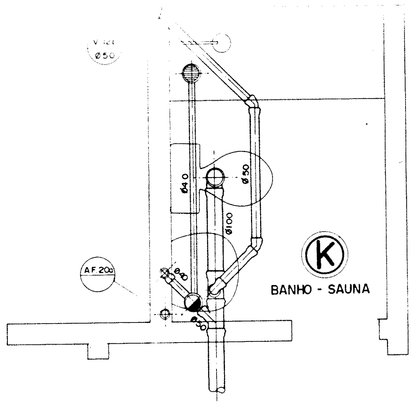

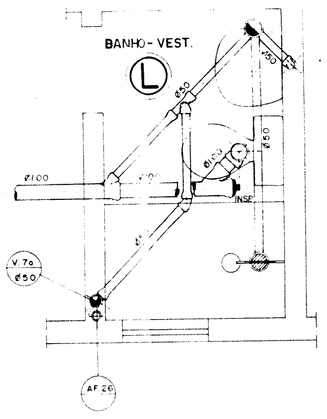

Fls. 44 do Proc.
N. 2404.435-90.00
MARIA LOURENÇO
Fcg. 5-2 237 - AM-MT

Engº FLÁVIO MOURA
CREA 45.817

NELSON FERRAZ VIEIRA
Engº Civil - CREA 39699 D

10 OUT 1990

H-08/14

OBS. VER LEGENDA NA FL. H-07/14

APF ENGENHARIA LTDA.
eletricidade hidraulica mecânica
RUA PEDRO DE TOLEDO, 1.184 - SP - Tel. 549-0911

proj. Carlos	OBRA: RUA CLÓVIS DE OLIVEIRA		
data: Maio / 89	INSTALAÇÕES HIDRÁULICAS		
des. Reginaldo	DETALHES DE ESGOTO DO PAV. TÉRREO		
data: Maio/ 89	escala: 1 20	projeto: PH-622	visto: F. Moura